Raspberry Pi Pico

Pinout

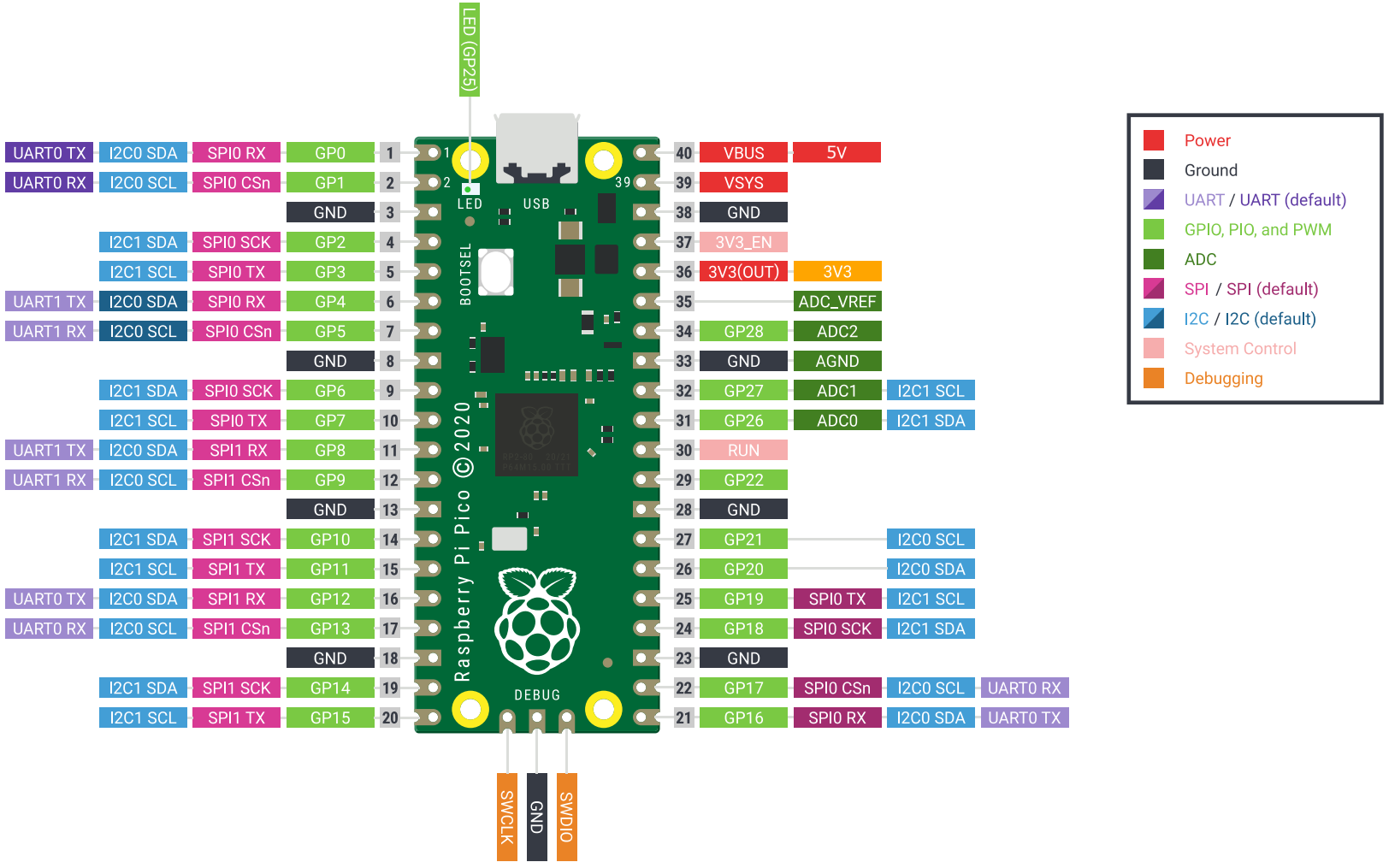

Computação Embarcada - 2026a

Insper

Conexões para DEBUG

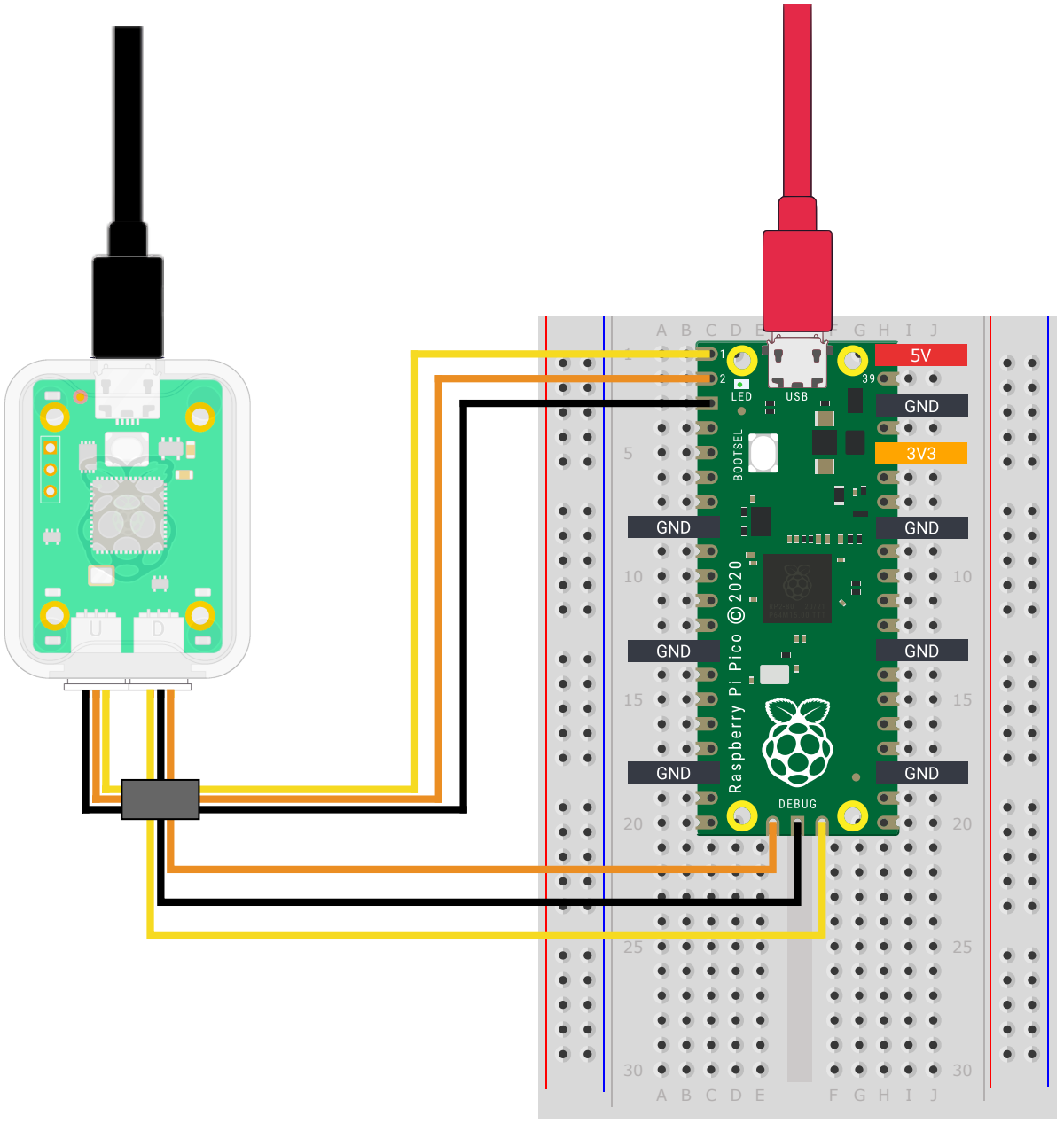

Insper